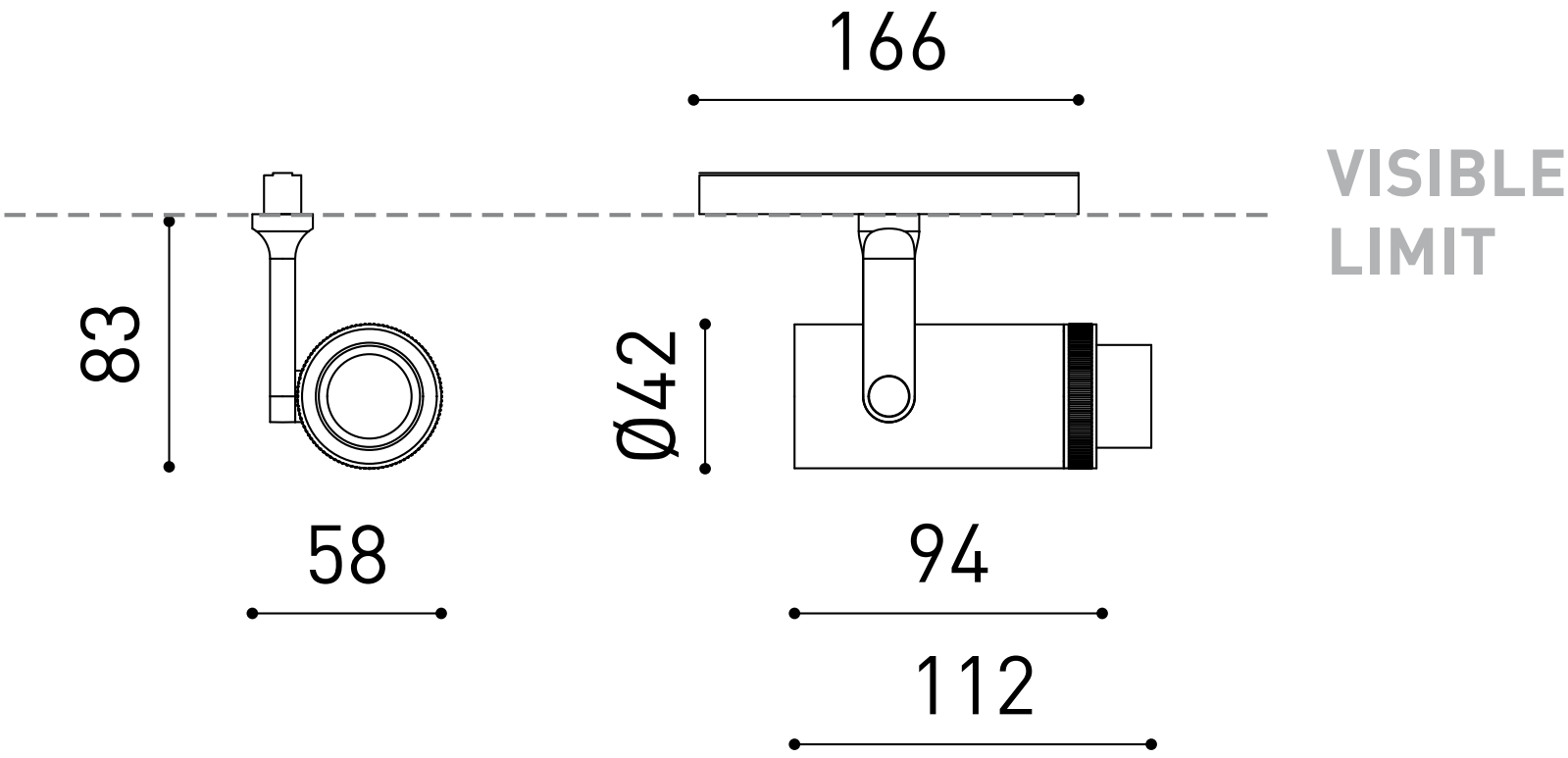
166
VISIBLE
LIMIT
83
Ø42
58
94
112